# ТЕХНІЧНИЙ ПАСПОРТ ВИРОБИ

**Клапан статичний балансувальний**

**АРТИКУЛ:**R206B

**ВИРОБНИК:**Giacomini SPA, Via per Alzo, 39, 28017 San Maurizio d'Opaglio (NO) ITALY

## ПРИЗНАЧЕННЯ І ОБЛАСТЬ ЗАСТОСУВАННЯ

Клапан призначений для ручного регулювання витрат. Він дозволяє проводити плавне та точне регулювання витрати. Клапан R206B має вимірювач витрати з каліброваним отвором (працюючий за принципом Вентурі) з фіксованим значенням коефіцієнта пропускної спроможності Kv (Таблиця 1). За допомогою наявних у конструкції або опціональних штуцерів, використовуючи диференціальний манометр можна виміряти реальну фактичну витрату через клапан.

**Таблиця 1. Значення коефіцієнта пропускної спроможності Kv**

| Розмір | Kv (через вимірювач Вентурі) | Kv (через клапан) |
|---|---|---|
| 1/2″ | 4 | 2,7 |
| 3/4″ | 7,5 | 5,5 |
| 1″ | 11 | 7 |
| 1 1/4″ | 13,5 | 9,5 |
| 1 1/2″ | 24 | 18,5 |
| 2″ | 31 | 25,5 |

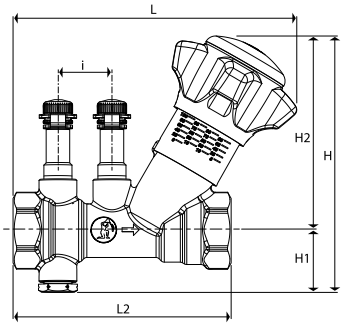


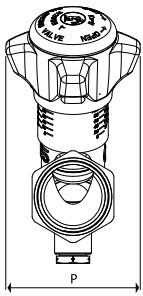


## ТЕХНІЧНІ ХАРАКТЕРИСТИКИ

- Максимальна робоча температура: 110 ° C (на замовлення доступні інші версії)
- Максимальний робочий тиск: 25 бар

**Таблиця 2. Розміри статичних балансувальних клапанів R206B**

| Розмір | 1/2″ | 3/4″ | 1″ | 1 1/4″ | 1 1/2″ | 2″ |
|---|---|---|---|---|---|---|
| зі штуцерами зі зливом | R206BY003 | R206BY004 | R206BY005 | R206BY006 | R206BY007 | R206BY008 |
| без штуцерів зі зливом | R206BY013 | R206BY014 | R206BY015 | R206BY016 | R206BY017 | R206BY018 |
| L [мм] | 131 | 131 | 131 | 137 | 163 | 169 |
| L2 [мм] | 95 | 101 | 110 | 120 | 140 | 154 |
| H1 [мм] | 25 | 28 | 32 | 35 | 39 | 45 |
| H2 [мм] | 94 | 90 | 90 | 94 | 127 | 127 |
| H [мм] | 119 | 118 | 122 | 129 | 166 | 172 |
| i [мм] | 25 | 25 | 25 | 25 | 25 | 25 |
| P [мм] | 64 | 64 | 64 | 64 | 64 | 70 |

**Таблиця 3. Значення витрати, що відповідають диференційному тиску на пристрої Вентурі (*) або на клапані (**)**

| Розмір | 0,5 kPa (*) | 3 kPa (*) | 10 kPa (**) |
|---|---|---|---|
| 1/2″ | 280 | 690 | 860 |
| 3/4″ | 530 | 1300 | 1740 |
| 1″ | 780 | 1900 | 2220 |
| 1 1/4″ | 950 | 2340 | 3000 |
| 1 1/2″ | 1700 | 4160 | 5850 |
| 2″ | 2190 | 5370 | 8065 |

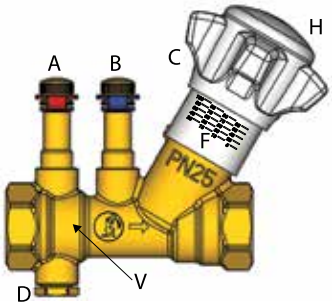


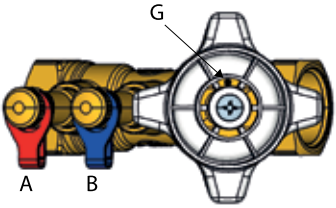


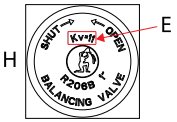


**Малюнок 3.**Конструктивні елементи клапанаA – штуцер високого тиску; B – штуцер низького тиску; % (20 положень), G – гвинт блокування (обмежує хід рукоятки), H – знімна кришка рукоятки (для блокування), з нанесеним значенням

Kv пристрою Вентурі, V - Вимірювач витрати Вентурі.

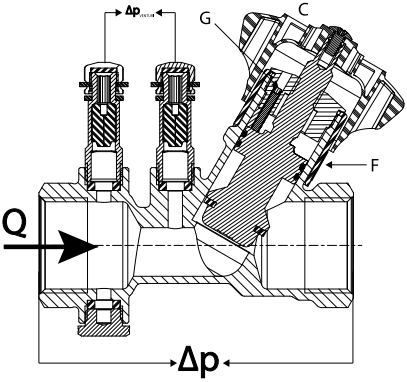


**Малюнок 4.**Клапан балансувальний статичнийR206B поздовжнє переріз. C – рукоятка, F – настроювальна шкала, G – стопорний гвинт.

## Основні особливості

- Відведення для зливу або підключення імпульсної трубки (різьба внутрішня ISO 228 - G 1/4").
- Функція повного перекриття.
- Можливість попереднього налаштування.
- Пристрій Вентурі зі штуцерами тиску для вимірювання витрат.

## МАТЕРІАЛИ

Корпус клапана виконаний із децинкованої корозійностійкої латуні DZR (EN12165 – CW602N). Рукоятка – із пластику ABS білого кольору з нанесеною настроювальною шкалою. Основні конструктивні елементи статичного балансувального клапана показані малюнку 3.

## ВСТАНОВЛЕННЯ ТА ФУНКЦІОНУВАННЯ

Перед встановленням клапана R206B виконайте очищення системи. Перед клапаном на подачі слід встановити фільтр для захисту від забруднень.

Для попереднього налаштування слід користуватися діаграмою (рисунок 5), за якою визначають значення налаштування для отримання необхідної витрати Q в залежності від диференціального тиску для відповідного розміру клапана.

Клапан R206B обладнаний пристроєм механічної пам'яті ступеня відкриття (попереднього налаштування). Даний механізм обмежує хід рукоятки (поз. на малюнку 4) за допомогою блокуючого гвинта. (Поз. G малюнку 4).

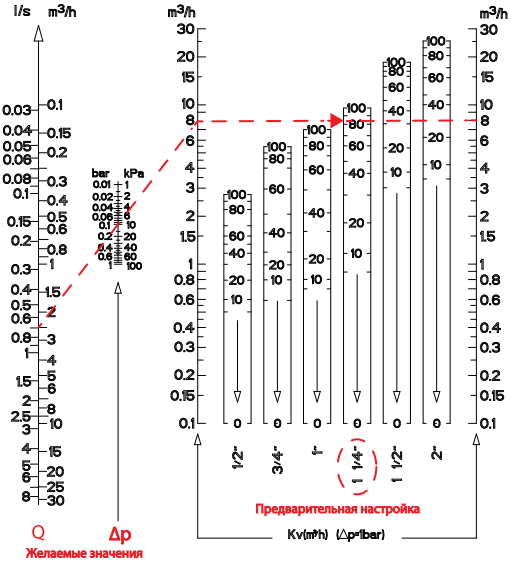


**Малюнок 5.**Діаграма значень попереднього налаштування клапана.

**R206B 1/2”**

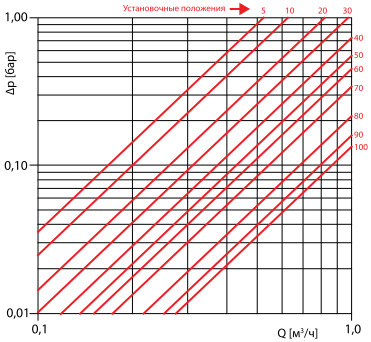


| Уст. положення | Kv |
|---|---|
| 100 | 2,70 |
| 95 | 2,54 |
| 90 | 2,48 |
| 85 | 2,34 |
| 80 | 2,18 |
| 75 | 1,99 |
| 70 | 1,71 |
| 65 | 1,59 |
| 60 | 1,48 |
| 55 | 1,41 |
| 50 | 1,33 |
| 45 | 1,28 |
| 40 | 1,19 |
| 35 | 1,09 |
| 30 | 0,98 |
| 25 | 0,92 |
| 20 | 0,83 |
| 15 | 0,73 |
| 10 | 0,63 |
| 5 | 0,53 |

**R206B 3/4”**

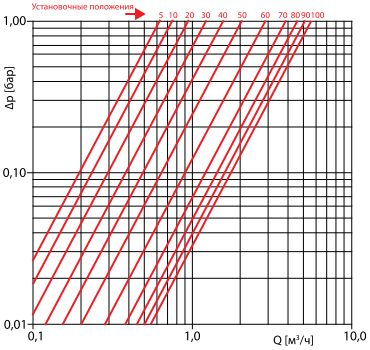


| Уст. положення | Kv |
|---|---|
| 100 | 5,50 |
| 95 | 5,20 |
| 90 | 5,00 |
| 85 | 4,80 |
| 80 | 4,57 |
| 75 | 4,35 |
| 70 | 3,95 |
| 65 | 3,50 |
| 60 | 2,88 |
| 55 | 2,37 |
| 50 | 2,00 |
| 45 | 1,81 |
| 40 | 1,58 |
| 35 | 1,39 |
| 30 | 1,24 |
| 25 | 1,10 |
| 20 | 0,96 |
| 15 | 0,85 |
| 10 | 0,75 |
| 5 | 0,62 |

**R206B 1”**

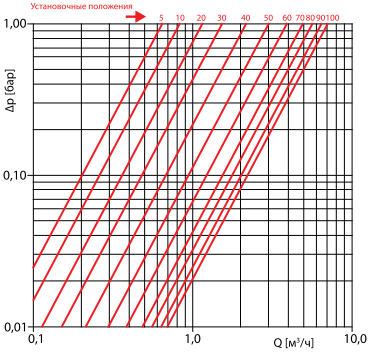


| Уст. положення | Kv |
|---|---|
| 100 | 7,00 |
| 95 | 6,59 |
| 90 | 6,25 |
| 85 | 5,95 |
| 80 | 5,49 |
| 75 | 5,03 |
| 70 | 4,86 |
| 65 | 4,29 |
| 60 | 3,89 |
| 55 | 3,32 |
| 50 | 2,92 |
| 45 | 2,50 |
| 40 | 2,14 |
| 35 | 1,81 |
| 30 | 1,47 |
| 25 | 1,37 |
| 20 | 1,14 |
| 15 | 0,98 |
| 10 | 0,83 |
| 5 | 0,64 |

**R206B 1 1/4”**

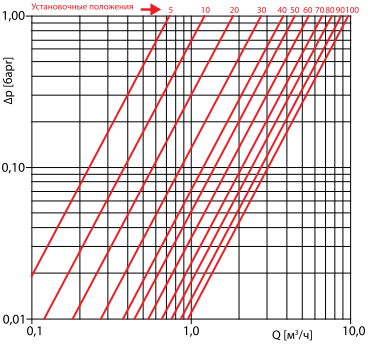


| Уст. положення | Kv |
|---|---|
| 100 | 9,50 |
| 95 | 8,98 |
| 90 | 8,55 |
| 85 | 7,97 |
| 80 | 7,60 |
| 75 | 7,05 |
| 70 | 6,46 |
| 65 | 5,86 |
| 60 | 5,50 |
| 55 | 4,89 |
| 50 | 4,39 |
| 45 | 4,04 |
| 40 | 3,69 |
| 35 | 3,25 |
| 30 | 2,66 |
| 25 | 2,21 |
| 20 | 1,79 |
| 15 | 1,53 |
| 10 | 1,21 |
| 5 | 0,73 |

**R206B 1 1/2”**

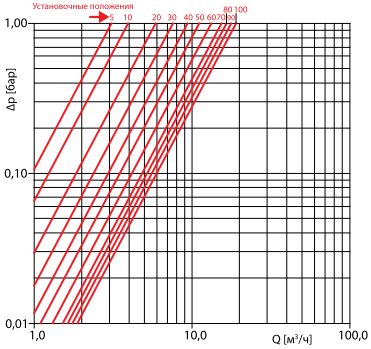


| Уст. положення | Kv |
|---|---|
| 100 | 18,50 |
| 95 | 17,80 |
| 90 | 17,35 |
| 85 | 16,98 |
| 80 | 16,40 |
| 75 | 15,84 |
| 70 | 15,23 |
| 65 | 14,29 |
| 60 | 13,19 |
| 55 | 12,28 |
| 50 | 11,21 |
| 45 | 10,13 |
| 40 | 9,18 |
| 35 | 8,41 |
| 30 | 7,56 |
| 25 | 6,74 |
| 20 | 5,80 |
| 15 | 4,67 |
| 10 | 3,84 |
| 5 | 3,02 |

**R206B 2”**

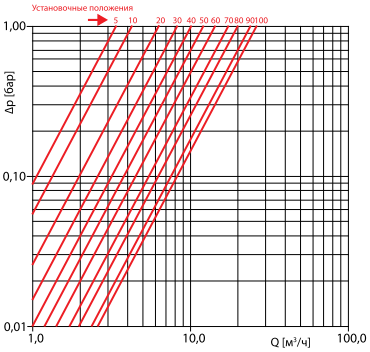


| Уст. положення | Kv |
|---|---|
| 100 | 25,50 |
| 95 | 24,08 |
| 90 | 23,21 |
| 85 | 21,64 |
| 80 | 19,98 |
| 75 | 18,95 |
| 70 | 17,64 |
| 65 | 16,53 |
| 60 | 14,72 |
| 55 | 13,33 |
| 50 | 12,06 |
| 45 | 11,08 |
| 40 | 9,98 |
| 35 | 8,99 |
| 30 | 8,02 |
| 25 | 7,26 |
| 20 | 6,24 |
| 15 | 5,13 |
| 10 | 4,18 |
| 5 | 3,36 |

Діаграми регулювання клапана статичного балансувального R206B.

**Приймання та випробування**

Продукція, зазначена в паспорті, виготовлена, випробувана та прийнята відповідно до чинної технічної документації виробника.

## Сертифікація

Продукція, зазначена в паспорті, сертифікована у системі сертифікації України має сертифікат відповідності, а також висновок про гігієнічну оцінку.

## Умови зберігання та транспортування

Регулятор перепаду тиску автоматичний повинен зберігатися в упаковці заводу-виробника за умовами зберігання 3 ГОСТ 15150-69. Температура зберігання не нижче 0°С та не вище + 50°С

## Утилізація

## Гарантійні зобов'язання

Гарантійний термін складає двадцять чотири місяці з дати продажу. Протягом цього терміну виробник гарантує відповідність виробів вимогам безпеки при дотриманні споживачем правил використання, транспортування, зберігання, монтажу та експлуатації.

Гарантія поширюється попри всі дефекти, що виникли з вини виробника.

Гарантія не поширюється на дефекти, що виникли у випадках:

- порушення паспортних режимів зберігання, монтажу, експлуатації та обслуговування виробу;
- неналежного транспортування та вантажно-розвантажувальних робіт;
- наявності слідів впливу агресивних речовин до матеріалів виробу;
- наявність слідів механічної руйнації;
- наявності ушкоджень спричинених пожежею, стихією чи іншими форс-мажорними обставинами;
- пошкоджень, викликаних неправильними діями споживача;
- наявність слідів стороннього втручання у конструкцію виробу.

**GIACOMINI SPA:**

Via per Alzo 39 28017 San Maurizio d'Opaglio (NO), Italy

Tel.: +39 0322 923 111

**Контакти в Україні:**

Тел. (044) 232 4808

info.ukraine@giacomini.com

www.ua.giacomini.com