K281X062 (K281)

Пропорційний привід 0÷10 В для R206A PICV

Radiant Systems

Energy Management

Технічний паспорт

1049EN-03/2022

Пропорційний привід для незалежних від тиску регулюючих клапанів R206A (PICV).
Приводом можна керувати блоками регулювання KLIMAbus KPM30.

-Версії та коди товарів

КОД ПРОДУКТУ	ДЖЕРЕЛО ЖИВЛЕННЯ	ТИП	З'ЄДНАННЯ КЛАПАНА	ДЛЯ ВИКОРИСТАННЯ З КЛАПАНОМ
K281X062	24 В змінного струму/ постійного струму	Пропорційний 0÷10 В	M30 x 1,5 мм	R206A

Giacomini SpA
Via per Alzo 39, 28017 San Maurizio d'Opaglio (NO) Італія
-support.ukraine@giacomini.com
+38 044 2324808 ua.giacomini.com

-Технічні дані

• Тип приводу: пропорційний 0÷10 В
• Тип узгоджувального регулювання: KLIMAbus (KPM30)

• Джерело живлення: 24 В змінного струму/постійного струму, 50/60 Гц

• Сигнал зворотного зв'язку:

сигнал: 0÷10 В постійного струму ±5 % потужності:

макс. 2 мА при 0÷10 В постійного струму
• Вхідний опір:
напруга: > 100 кОм
струм: 500 Ом

• Максимальний хід: 6,3 мм
• Рушійна сила: 160 Н
• Час відкриття на максимальній швидкості: 8 с/мм

(автоматичне зчитування)

• Електричне поглинання: 2,5 ВА; 1,5 Вт
• Клас захисту: IP54

• Діапазон температур зберігання: -20÷65 °C при відносній вологості без конденсації

• Робочий діапазон кімнатної температури: 0÷50 °C з відносною вологістю без конденсації

• Довжина електричного дроту: 2 м (4 x 0,35 мм2)
• Рівень робочого шуму: < 30 дБ(A)
• Кільцева гайка для з'єднання з корпусом клапана: M30 x 1,5 мм, латунь

• 2-кольоровий світлодіод (зелений/червоний), індикатор стану
• Вага: 200 гр
• Колір: білий

Матеріали

• Кришка: ABS + PC
• Шток: PA66 - GF30
• Гайка з різьбою: латунь CuZn40Pb2

-Електричні з'єднання

-ПОПЕРЕДЖЕННЯ.

- Обов’язково відключіть джерело живлення під час підключення.
- Виконайте та перевірте проводку перед подачею живлення системи. Коротке замикання або неправильне підключення проводів може назавжди пошкодити електричні компоненти приводу.
- Не торкайтеся, не намагайтеся підключити або від’єднати дроти, коли живлення ввімкнено.
- Електропроводка має відповідати місцевим стандартам і виконуватися лише кваліфікованими операторами.
- Тримайте дроти високої та низької напруги розділеними.
- Переконайтеся, що напруга в мережі відповідає напрузі, вказаній на пристрої.
- Недотримання цих інструкцій може призвести до травм або пошкодження пристрою.

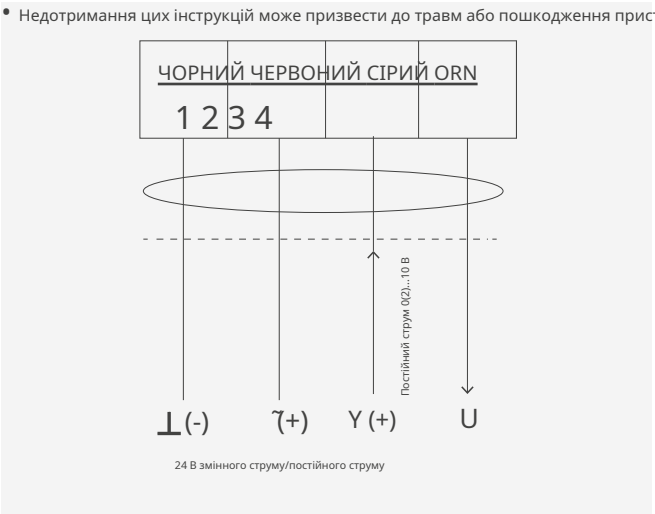

ЧОРНИЙ (BLK)	Поширений (-)
ЧЕРВОНИЙ (ЧЕРВОНИЙ)	Фаза (+)
СІРИЙ (GRY)	Контрольний сигнал
ОРАНЖЕВИЙ (ORN)	Сигнал зворотного зв'язку

Giacomini SpA
Via per Alzo 39, 28017 San Maurizio d'Opaglio (NO) Італія
-support.ukraine@giacomini.com
+38 044 2324808 ua.giacomini.com

-Операція

Самокалібрування ходу

Привод самостійно калібрується під час живлення від електрики, виконуючи повний цикл для зчитування фактичного ходу клапана. Привід переміщує шток вниз протягом усього ходу, доки не зчитує зміну.
Коли він зчитує нижнє положення штока клапана, привід переміщує його вгору, доки він повністю не відкриється, і мікропроцесор запам’ятовує весь хід приводу; потім привід штовхає шток вниз, щоб зчитати верхнє положення клапана та встановити фактичний хід.
Як тільки шток приводу торкнеться штока клапана, привід завершить процедуру самокалібрування (миготить червоне світло) і перейде в робочий режим (зелений індикатор).

Сигнал зворотного зв'язку за положенням

ВХІДНИЙ СИГНАЛ	ВИХІДНИЙ СИГНАЛ
0÷10 В	0÷10 В
2÷10 В	2÷10 В
0÷2 мА	0÷10 В
4÷20 мА	2÷10 В
Індивідуальне поле	0÷10 В

Сигнал зворотного зв'язку позиції контролює положення ходу приводу.
Він надає інформацію про фактичне положення штока зовнішній системі моніторингу.
Зверніться до наступної таблиці щодо відповідності між сигналом керування та зворотним зв’язком.

Індикатори працездатності

СВІТЛОДІОДНИЙ	ЗНАЧЕННЯ
ВИМКНЕНО	Немає живлення
Блимає зеленим	Перехід на позицію
Суцільний зелений	Позиція досягнута
«Повільно» блимає червоним	Триває самокалібрування
«Швидко» блимає червоним	Помилка в штриховому читанні
Суцільний червоний	4/20 мА або 2/10 В постійного струму: сигнал втрачено

Актуатор K281X062 має 2-кольоровий світлодіод (зелено-червоний), який надає інформацію про робочий та діагностичний статус, наприклад:

Незалежне від тиску керування за допомогою клапана R206A

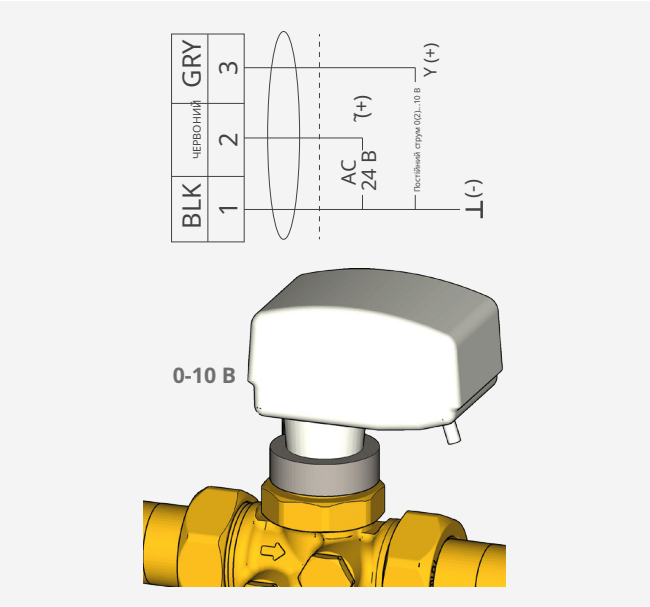

Клапан R206A найкраще працює, якщо встановити а**Пропорційний лінійний привід K281X062**.
У поєднанні з електронним блоком він може автоматично контролювати потік від максимального заданого значення Qmax до мінімального значення, залежно від вимог до тепла.

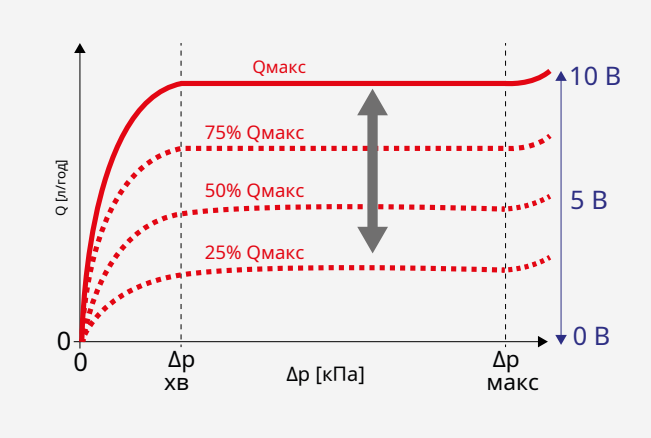

Giacomini SpA
Via per Alzo 39, 28017 San Maurizio d'Opaglio (NO) Італія
-support.ukraine@giacomini.com
+38 044 2324808 ua.giacomini.com

-Налаштування DIP-ПЕРЕМИКАЧІВ

Привод забезпечений 8 DIP-ПЕРЕМИКАЧАМИ, які дозволяють користувачеві налаштувати його відповідно до вимог встановлення. Привод оснащений DIP-ПЕРЕМИКАЧАМИ у положенні ВИМКНЕНО, за винятком DIP-ПЕРЕМИКАЧА № 4, який знаходиться у положенні ON.

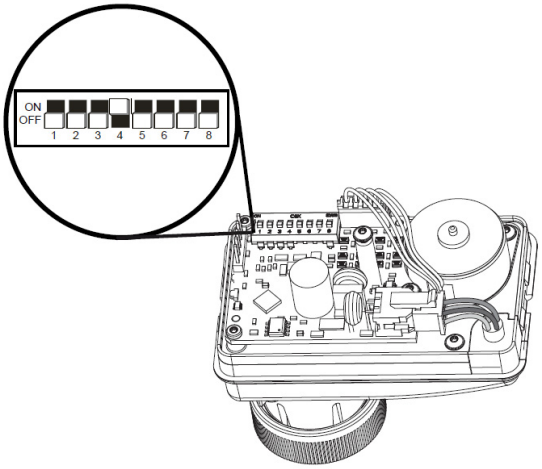

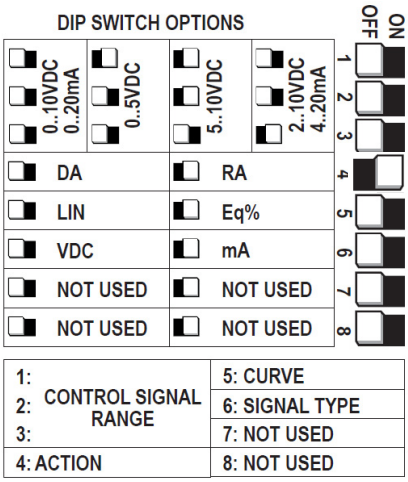

DIP-ПЕРЕМИКАЧІ 1, 2, 3використовуються для зміни діапазонів аналогового входу. Щоб змінити аналоговий вхід напруги на аналогову вилку, встановіть**DIP-ПЕРЕМИКАЧ 6** на бажане положення.

DIP-ПЕРЕМИКАЧ 4дозволяє змінити дію приводу на основі аналогового входу:

- ВИМК.: прямої дії (DA)
Коли сигнал посилюється, привод висуває шток.

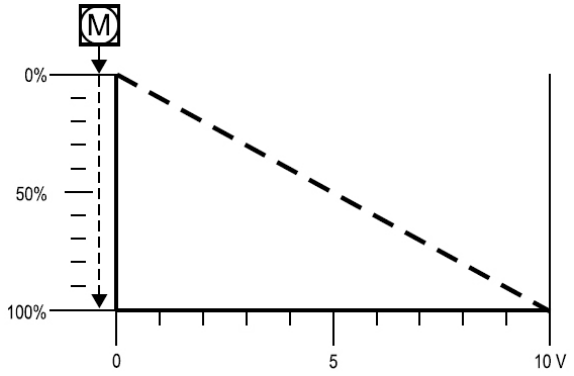

- ON: реверсивна дія (RA)
Коли сигнал посилюється, привод втягує шток.

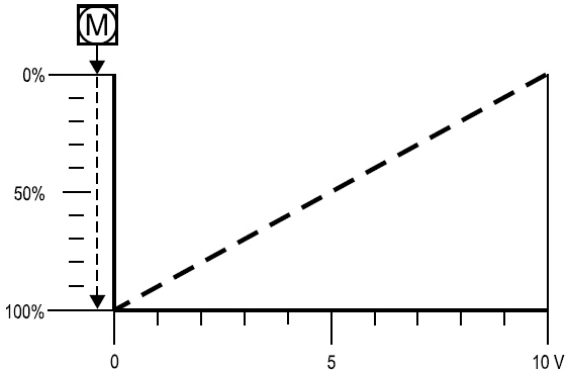

DIP-ПЕРЕМИКАЧ 5дозволяє змінювати функцію керування приводом, щоб отримати лінійну комбінацію клапана та приводу або майже ідентичний відсоток.

- ВИМК.: Лінійний

Рекомендується використання з

лінійним клапаном.

- ON: Відсоток майже ідентичний

Рекомендується використовувати

рівновідсотковий або швидковідчинний клапан.

DIP-ПЕРЕМИКАЧІ 7, 8не використовуються.

Giacomini SpA
Via per Alzo 39, 28017 San Maurizio d'Opaglio (NO) Італія
-support.ukraine@giacomini.com
+38 044 2324808 ua.giacomini.com

-монтаж

-ПОПЕРЕДЖЕННЯ.

• Клапан можна встановлювати в будь-якому положенні, але привід не слід розташовувати догори дном вхід зверху (щоб запобігти (проблеми через конденсацію).

• Не накривайте ізоляційним матеріалом.

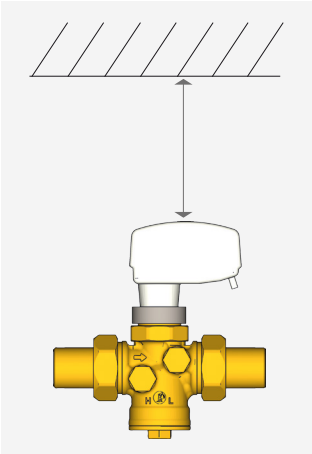

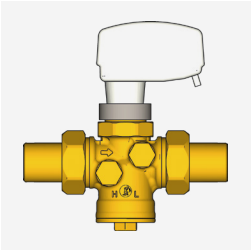

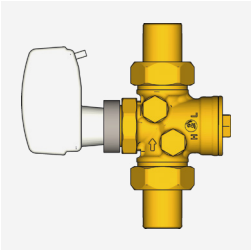

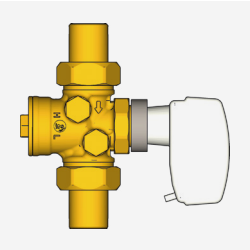

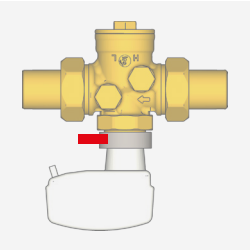

Установка приводу K281X062 на клапанах R206A

1)Зніміть маховичок з вентиля;

2)Прикрутіть привід до корпусу клапана за допомогою різьбової кільцевої гайки M30 x 1,5 мм і ретельно підключіть його, дотримуючись схеми, що додається до інструкцій.

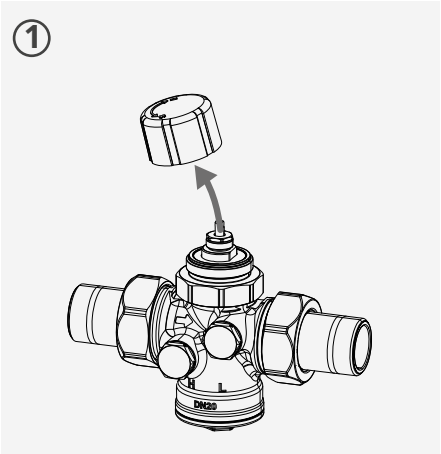

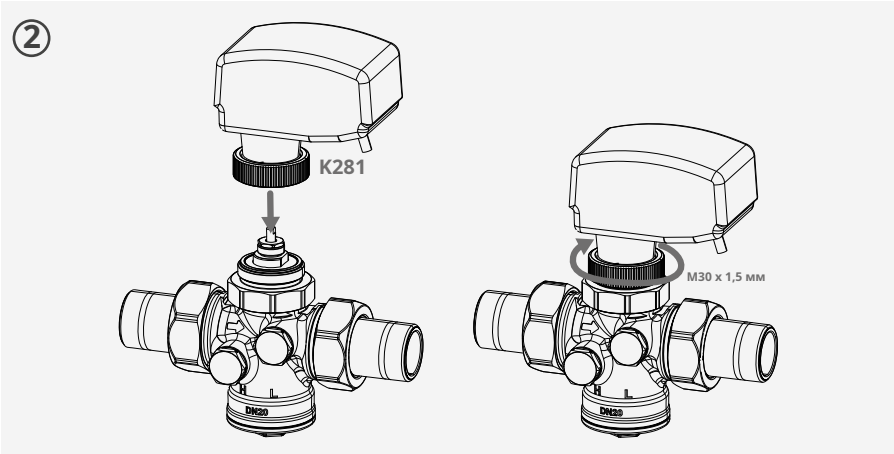

Giacomini SpA
Via per Alzo 39, 28017 San Maurizio d'Opaglio (NO) Італія
-support.ukraine@giacomini.com
+38 044 2324808 ua.giacomini.com

-Розміри

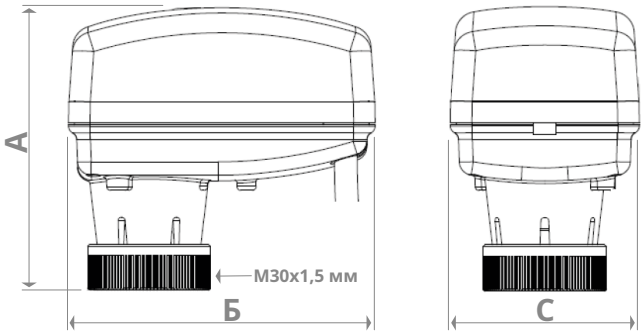

КОД ПРОДУКТУ	A [мм]	B [мм]	C [мм]
K281X062	74	80	49

-Еталонні стандарти

• Маркування CE
• Стандарт EMC 2014/30/EU
• Стандарт низької напруги LVD 2014/35/EU
• Стандарт ROHS 2011/65/EU

-Технічні характеристики продукції

K281X062
Пропорційний привід 0÷10 В для регулювальних клапанів R206A, незалежних від тиску (PICV). Латунна кільцева гайка M30x1,5 для з'єднання з корпусом клапана. Живлення 24 В; 50/60 Гц. Поглинання 2,5 ВА. Максимальний хід 6,3 мм. Час відкриття при максимальному ході 8 с/мм. Клас захисту IP54. Умови робочого приміщення 0÷50 °C без конденсації RH Умови зберігання -20÷65°C без конденсації RH Розміри: 74x80x49 мм. Маркування CE. Відповідність стандартам EMC 2014/30/EU, Директиві про низьку напругу LVD 2014/35/EU, ROHS 2011/65/EU. Для використання з компонентами терморегуляції KLIMAbus.

-Попередження про безпеку. Встановлення, введення в експлуатацію та періодичне технічне обслуговування виробу повинні виконуватись кваліфікованими операторами відповідно до національних правил та/або місцевих стандартів. Кваліфікований монтажник повинен вжити всіх необхідних заходів, включаючи використання засобів індивідуального захисту, для своєї безпеки та безпеки інших. Неналежне встановлення може призвести до пошкодження людей, тварин або об'єктів, за що Giacomini SpA не несе відповідальності.

-Утилізація упаковки. Картонні коробки: переробка паперу. Пластикові пакети та пухирчаста плівка: переробка пластику.

-Додаткова інформація. Для отримання додаткової інформації відвідайте giacomini.com або зверніться до нашої служби технічної підтримки. Цей документ містить лише загальні вказівки. Giacomini SpA може вносити зміни в наведені тут елементи в будь-який час без попередження та з технічних чи комерційних причин. Інформація, що міститься в цьому технічному описі, не звільняє користувача від суворого дотримання чинних правил і стандартів належної практики.

-Утилізація продукту. Не викидайте виріб як міське сміття після закінчення його життєвого циклу. Утилізуйте виріб на спеціальній платформі для переробки, керованій місцевою владою, або в роздрібних магазинах, які надають такі послуги.

Giacomini SpA
Via per Alzo 39, 28017 San Maurizio d'Opaglio (NO) Італія
-support.ukraine@giacomini.com
+38 044 2324808 ua.giacomini.com